TAB.1/36

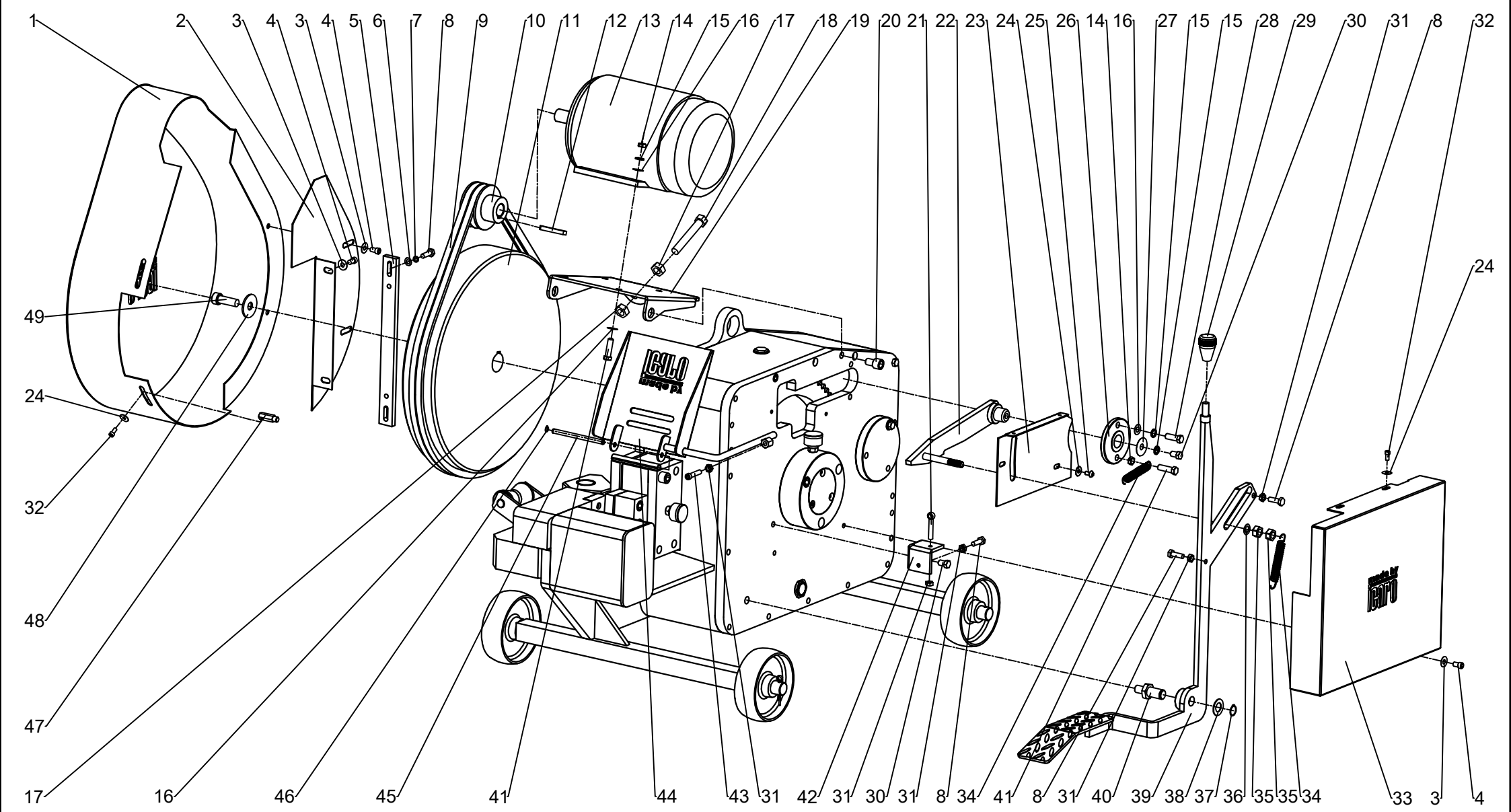
1
2
3
4
3
4
5
6
7
8
9
10
11
12
13
14
15
16
17
18
19
20
21
22
23
24
25
26
14
16
27
15
15
28
29
30
31
8
32
24
49
24
32
48
47
17
16
46
45
41
44
43
31
42
31
30
31
8
34
41
8
31
40
39
38
37
36
35
35
34
33
3
4